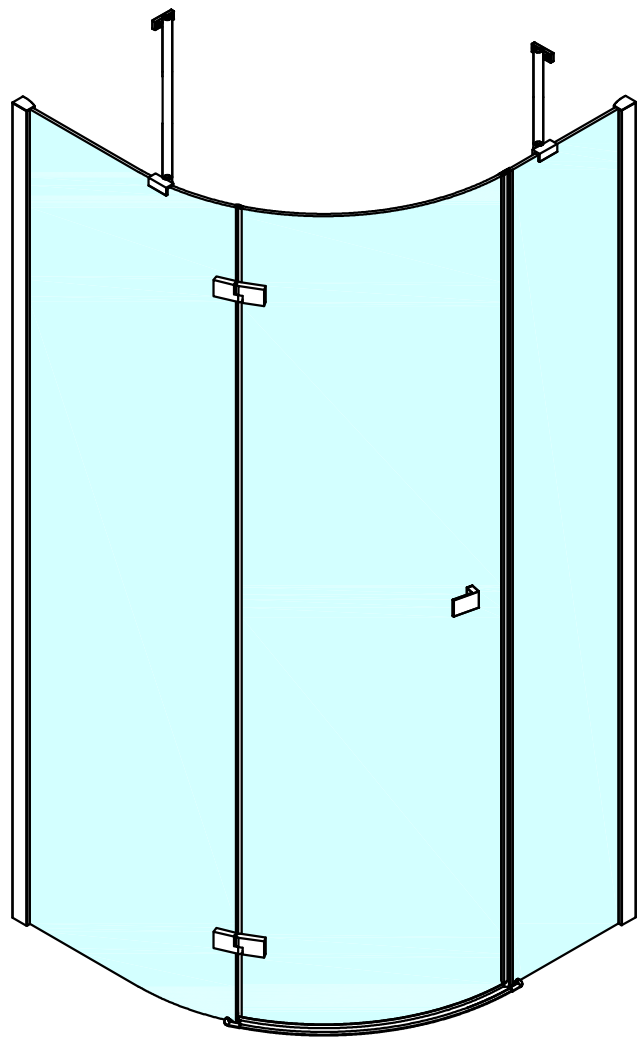

FL5590L

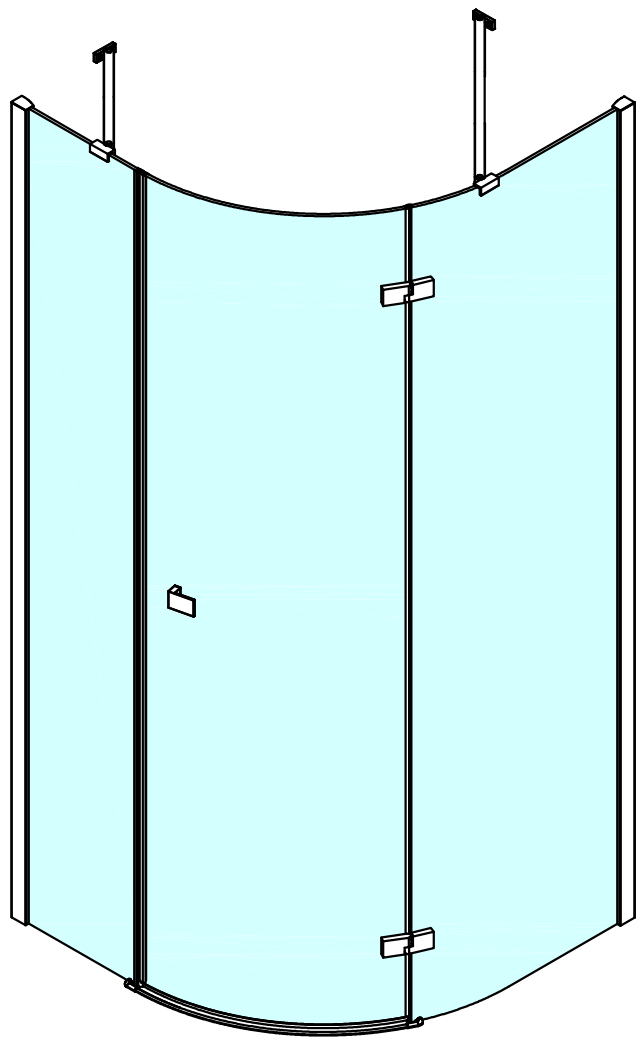

FL5690R

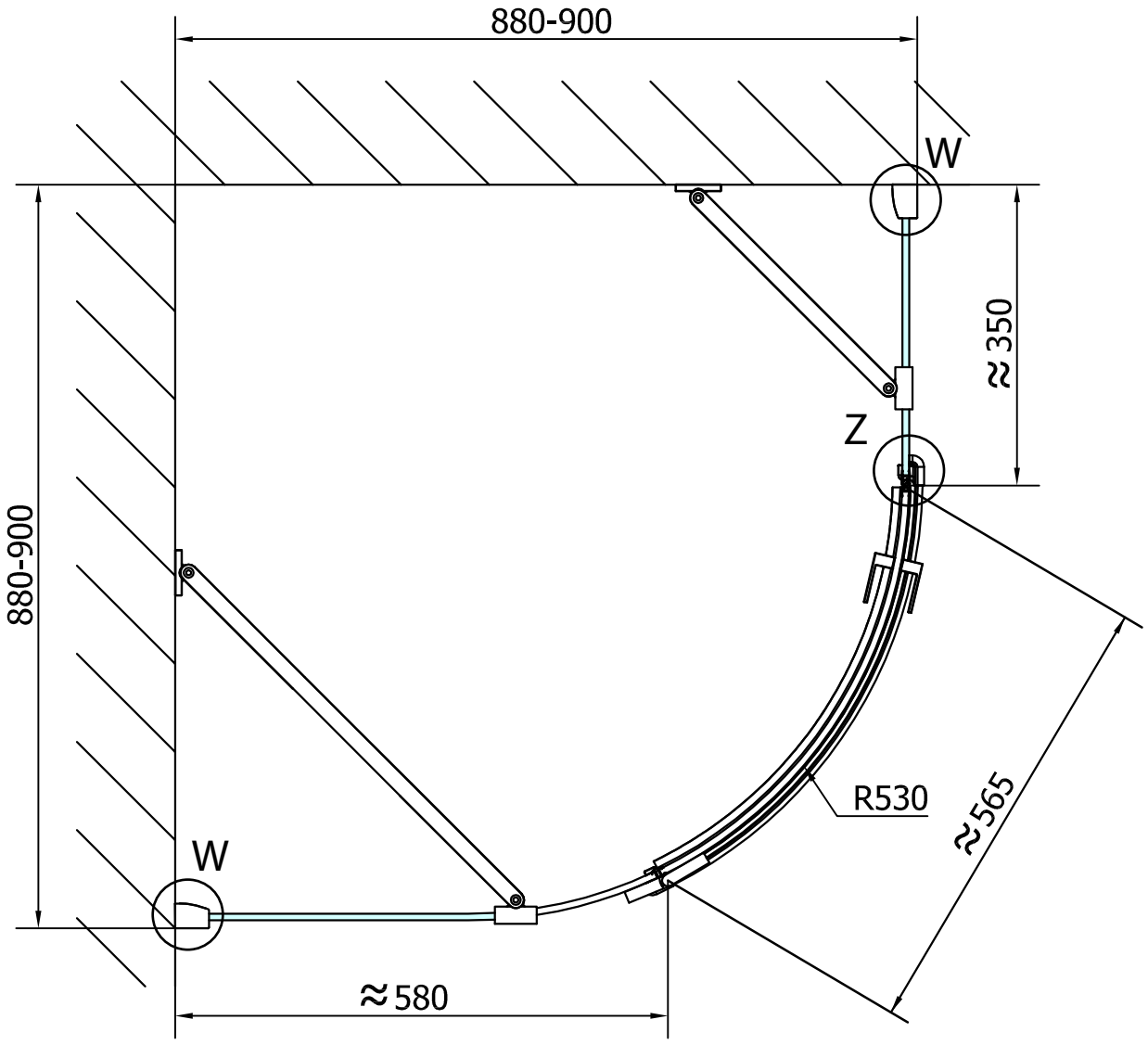

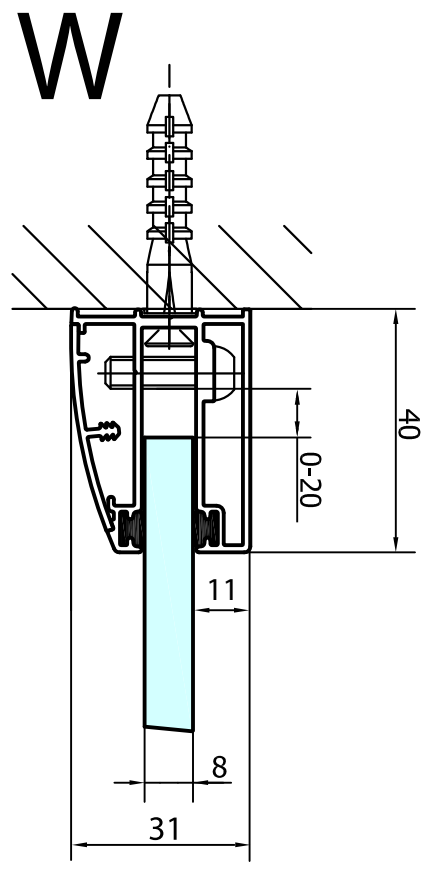

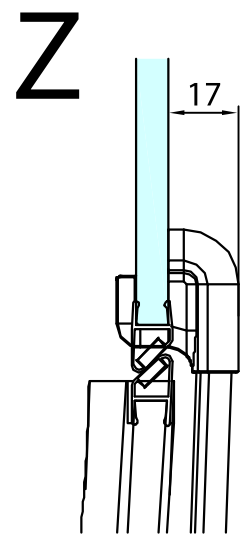

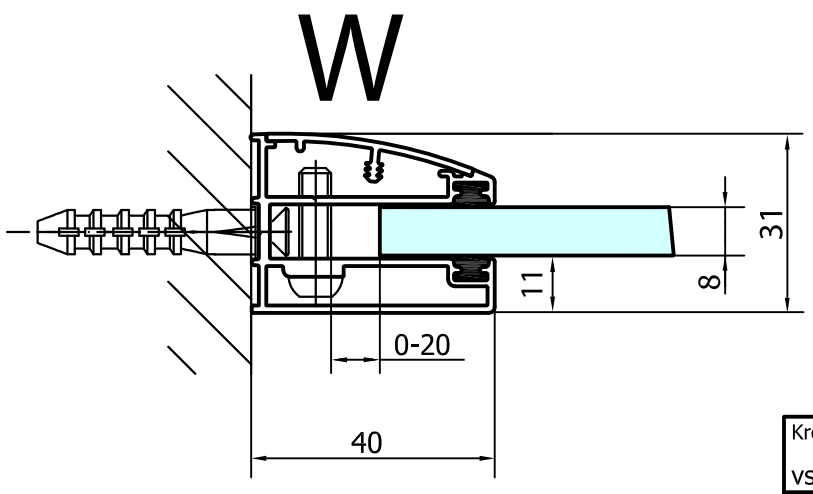

Kreslil	Kontroloval	Schválil	Datum		Datum	
vs						

polysan

FORTIS LINE

FL5590L-FL5690R

Vydání

List 1 / 1