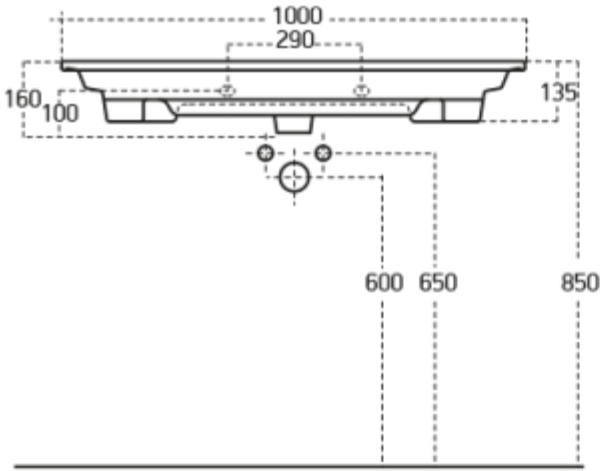
1000
290
160
100
135
600
650
850

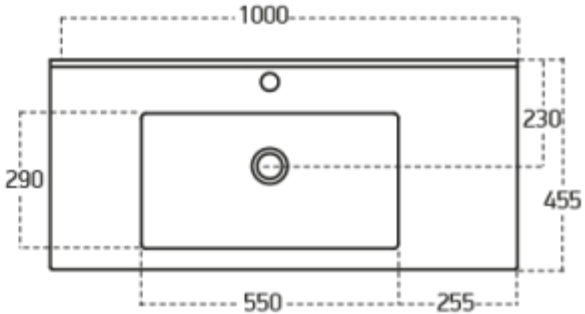
1000
230
290
455
550
255