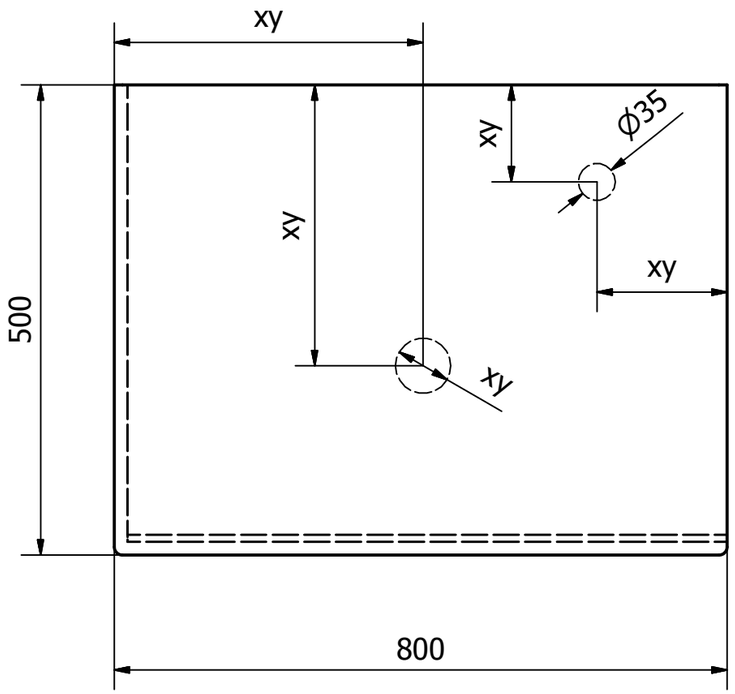

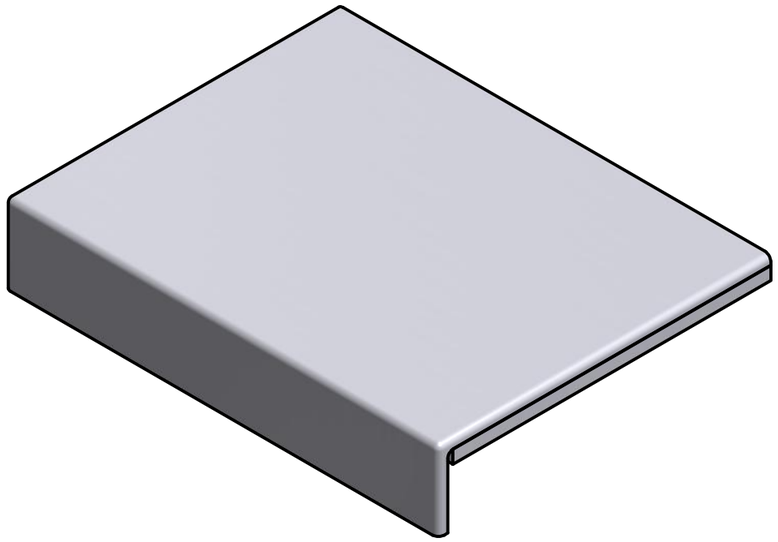

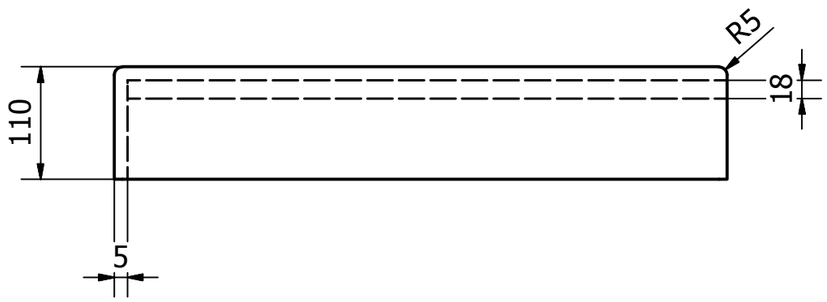

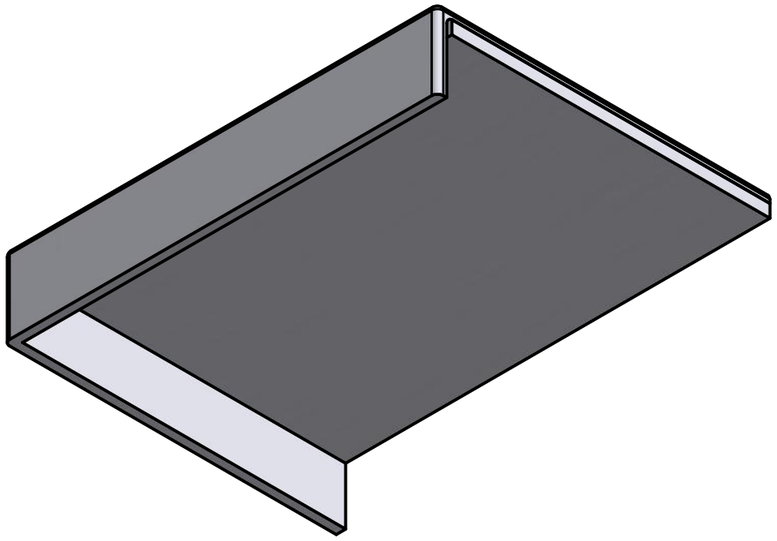

Kreslil	Kontroloval	Schválil - dne	Datum		Datum	
KR080L						
					Vydání	List 1 /1