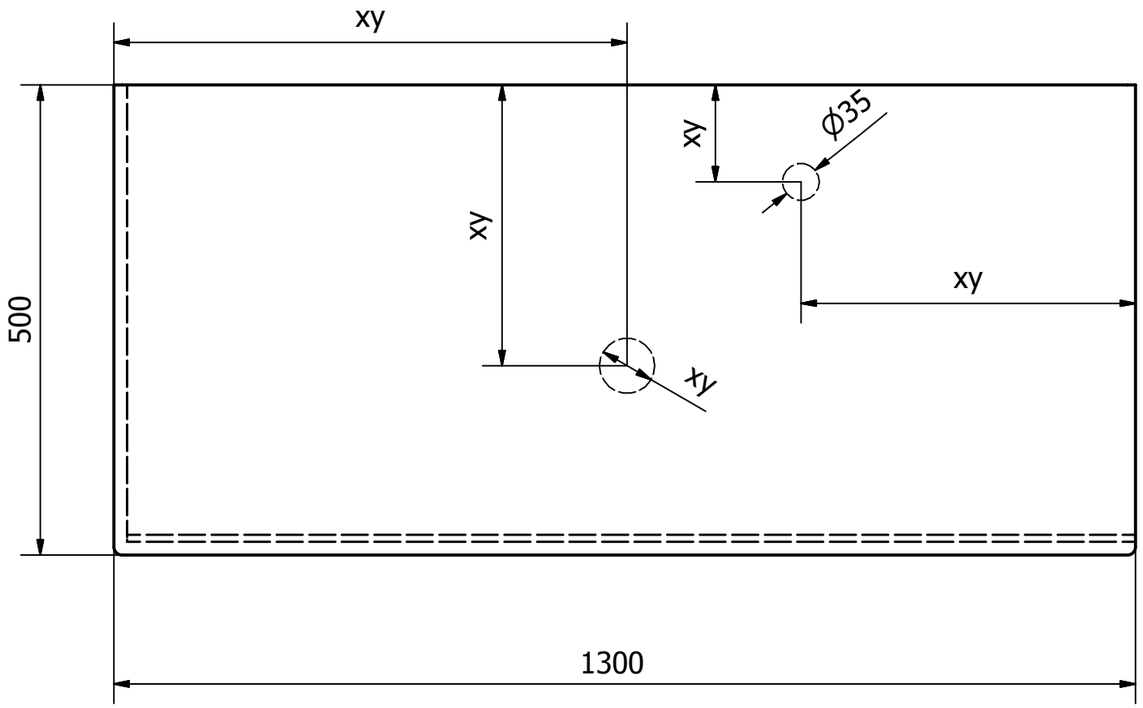

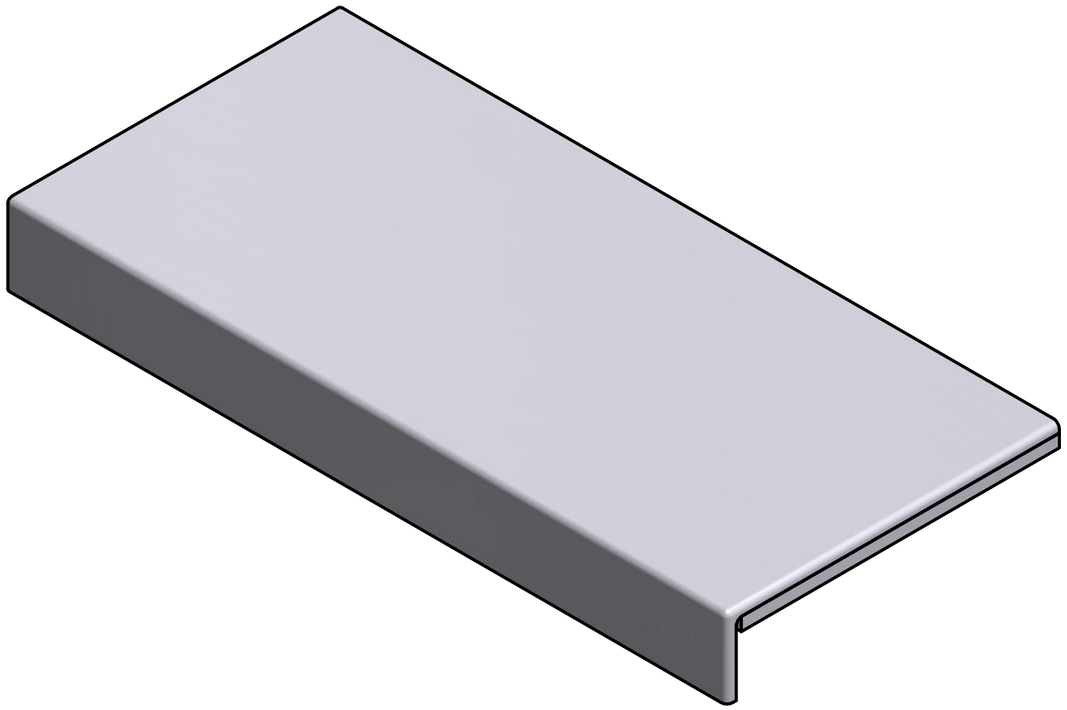

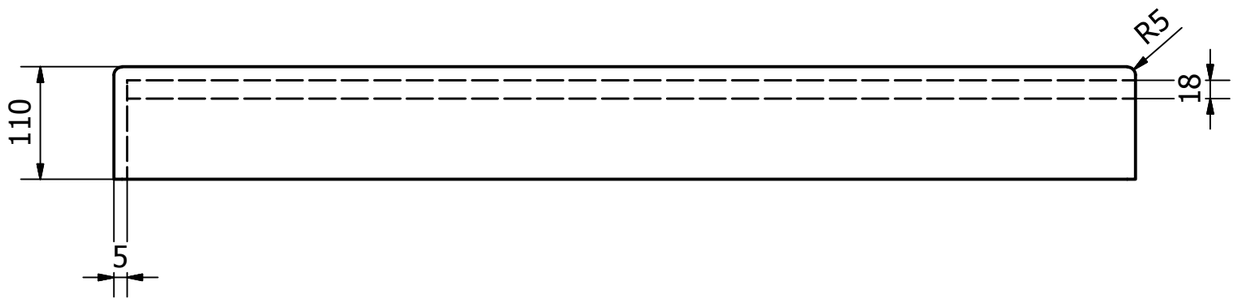

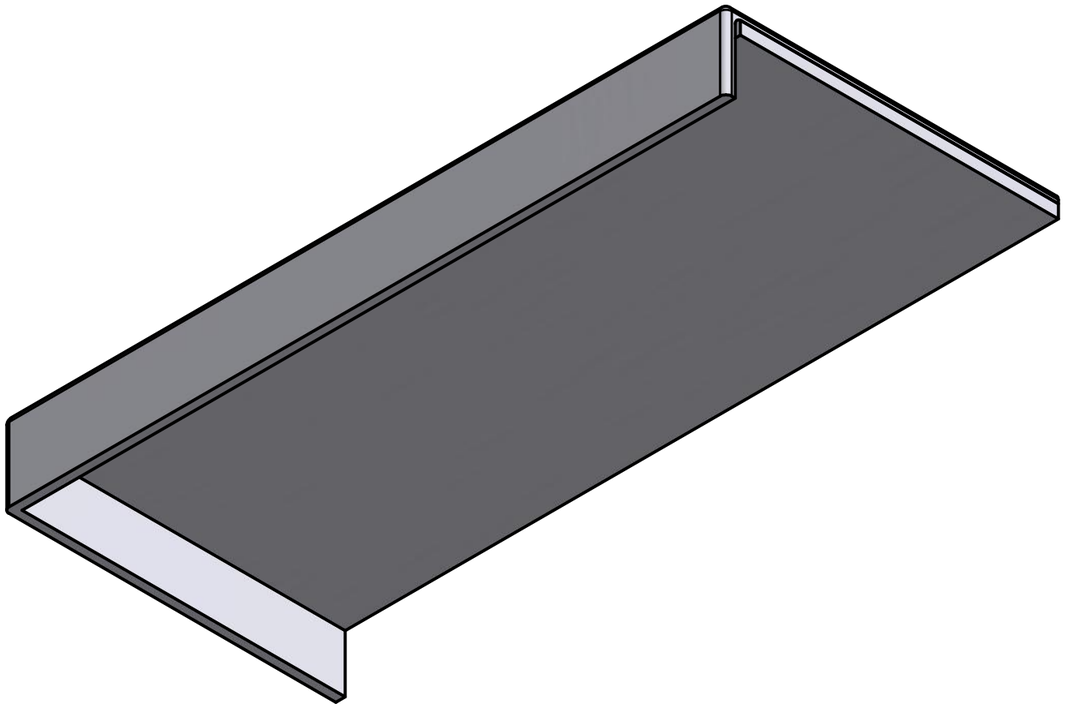

Kreslil	Kontroloval	Schválil - dne	Datum		Datum	
KR130L						
					Vydání	List 1 /1