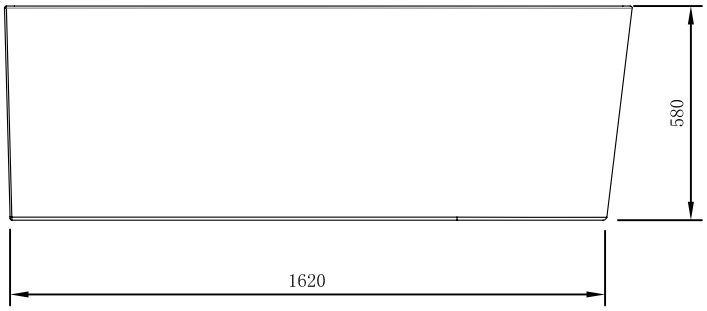
580
1620

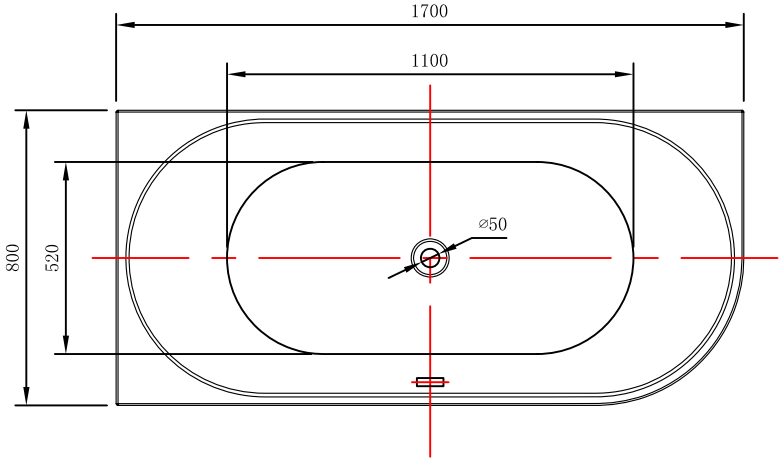
1700
1100
800
520
⌀50

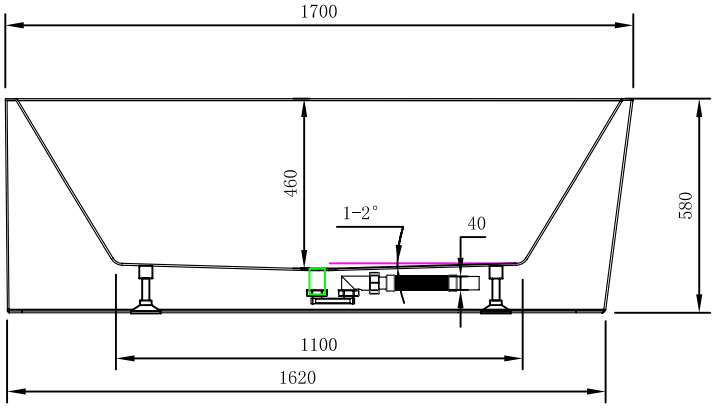
1700
460
1-2°
40
580
1100
1620