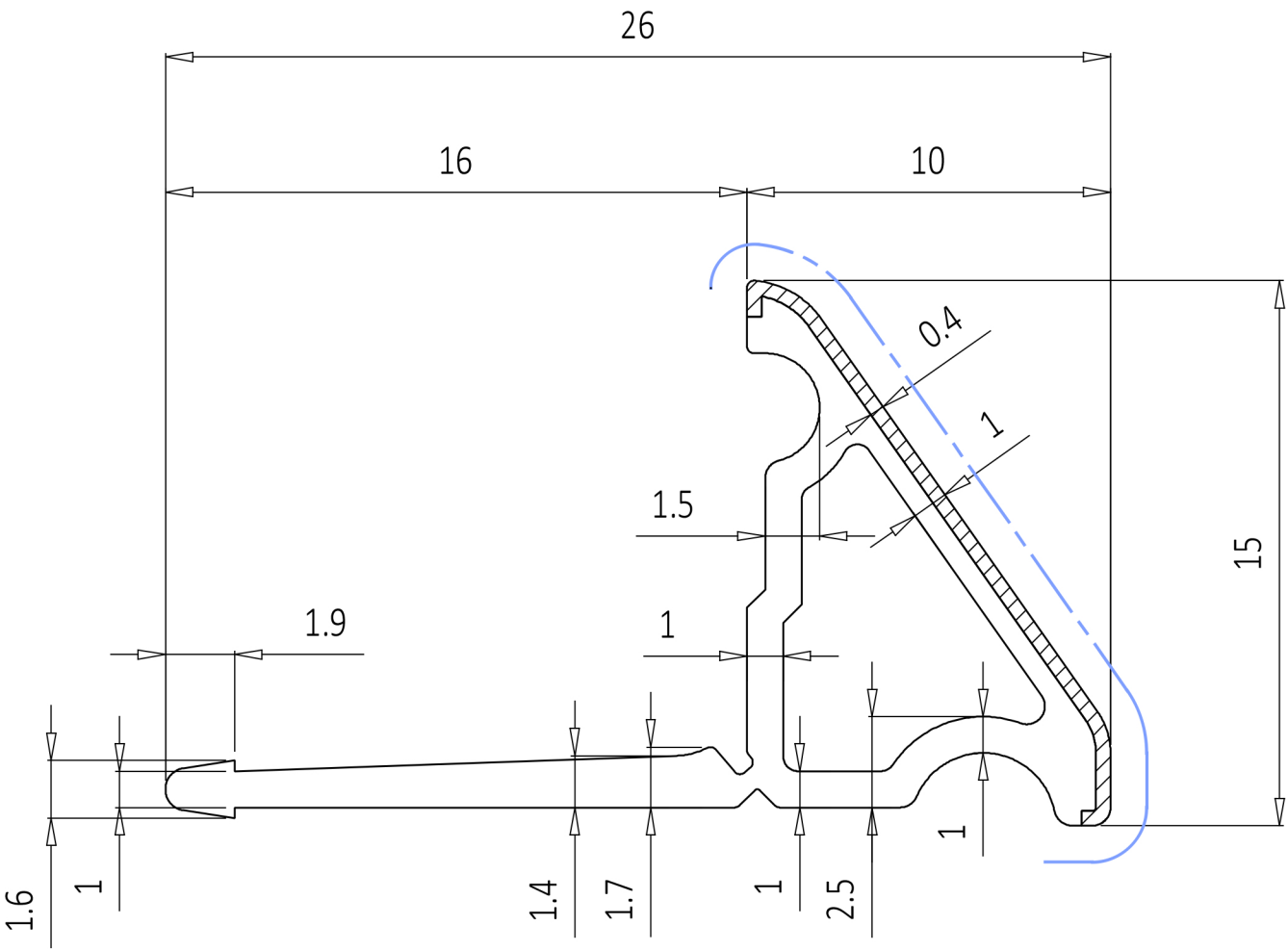

polysan

91020
91021